Roll No:-_____

(Sem- IV) Diploma Exam 2025 (Even)

[Time: 3 Hours] **(Agricultural Engineering) (Theory)** **[Full. Marks: 70]**

Machine Drawing (2011402)

- All questions are compulsory. (सभी प्रश्न अनिवार्य है|)

- Marks are mentioned on the right side of each question. (अंक सभी प्रश्न के दाई ओर अंकित किये है|)

Group (A) (ग्रुप -ए)

			Marks	CO	BL
Q.1	Answer all questions as directed. (निर्देशानुसार सभी प्रश्नों के उत्तर दें)	**(2x10=20)**			
a)	The side view is always drawn on the left side of the front view. (True/False) पार्श्व दृश्य हमेशा सामने के दृश्य के बाईं ओर खींचा जाता है। (सत्य/असत्य)		2	-	1
b)	The symbol for first-angle projection consists of a _____ and a truncated cone. (Circle/Square/Triangle) प्रथम कोण प्रक्षेपण का प्रतीक _____ और एक कटा हुआ शंकु से बना होता है। (वृत्त/वर्ग/त्रिकोण)		2	-	2
c)	In isometric projection, the actual dimensions are reduced by a factor of _____. (0.82/1.5/2) सममितीय प्रक्षेपण में, वास्तविक आयाम _____ के कारक से कम हो जाते हैं। (0.82/1.5/2)		2	-	2
d)	Isometric views do not include _____ lines. (Hidden/Visible/Dimension) सममितीय दृश्य में _____ रेखाएँ शामिल नहीं होती हैं। (छिपी हुई/दृश्यमान/आयाम)		2	-	1
e)	The standard used for machine drawing conventions in India is _____. (IS:696/ISO 9001/IS:987) भारत में मशीन ड्राइंग कन्वेन्शन के लिए प्रयुक्त मानक _____ है। (IS:696/ISO 9001/IS:987)		2	-	2
f)	Screw threads in machine drawings are represented using _____ lines. (Thin/Thick/Dotted) मशीन ड्राइंग में स्क्रू थ्रेड को _____ रेखाओं का उपयोग करके दर्शाया जाता है। (पतली/मोटी/बिंदीदार)		2	-	2
g)	The conventional representation of a tension spring is a series of inclined straight lines. (True/False) तनाव स्प्रिंग का पारंपरिक निरूपण झुकी हुई सीधी रेखाओं की एक श्रृंखला है। (सत्य/असत्य)		2	-	1

h) Cross-hatching in a section view represents _____. (Material/Color/Thickness) अनुभाग दृश्य में क्रॉस-हैचिंग _____ को दर्शाता है। (सामग्री/रंग/मोटाई)	2	-	1
i) The main purpose of sectional views is to improve _____. (Clarity/Colour/Size) अनुभागीय दृश्यों का मुख्य उद्देश्य _____ में सुधार करना है। (स्पष्टता/ रंग /आकार)	2	-	1
j) Union joints are commonly used in _____ fittings. (Pipe/Electrical/Wooden) यूनियन जोड़ों का उपयोग आमतौर पर _____ फिटिंग में किया जाता है। (पाइप/इलेक्ट्रिकल/लकड़ी)	2	-	1

Group (B) (ग्रुप -बी)

Answer all questions. (सभी प्रश्नों के उत्तर दें।) **10x2=20**

Q.2 Draw the isometric view of a cylinder with a diameter of 40 mm and a height of 80 mm. 40 मिमी व्यास और 80 मिमी ऊंचाई वाले एक बेलन का सममितीय दृश्य बनाएं।	10	-	2
OR (अथवा) Draw the three views of a hexagonal headed bolt of nominal diameter 25 mm and length 100 mm; with a hexagonal nut and washer. 25 मिमी व्यास और 100 मिमी लंबाई वाले एक षट्कोणीय शीर्ष वाले बोल्ट के तीन दृश्य बनाएं; जिसमें षट्कोणीय नट और वॉशर हो।	10	-	2
Q.3 Draw (i) the view from the front and (ii) the view from right of the object shown in Fig. 2	10	-	2

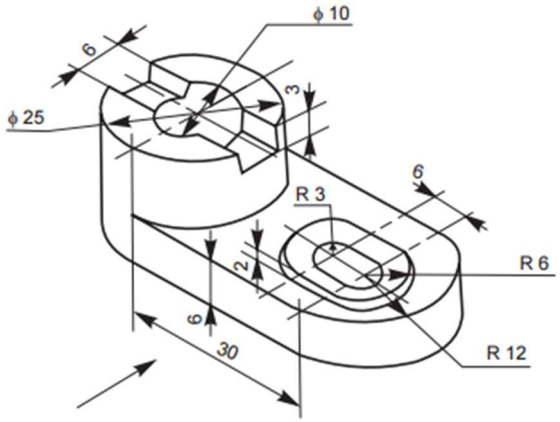

Fig. 2

चित्र -2 में दर्शाई गई वस्तु के (i) सामने से दृश्य और (ii) दाहिनी ओर से दृश्य बनाएं

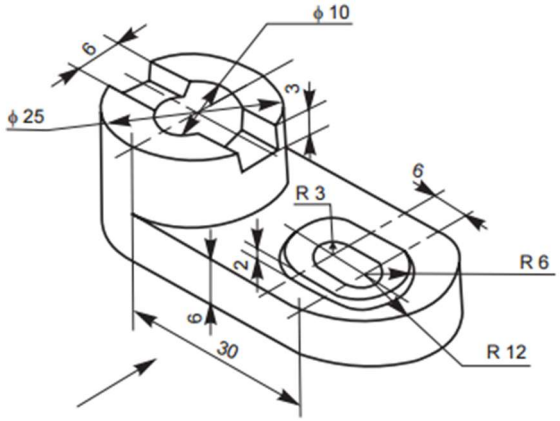

चित्र - 2

OR (अथवा)

Draw two views of a single riveted butt joint with a double cover plate for a plate thickness of 18 mm.

एक 18 मिमी मोटाई की प्लेट के लिए डबल कवर प्लेट के साथ एकल रिवेटेड बट जोड़ के दो दृश्य बनाएं।

	10	-	2

Group (C) (ग्रुप - सी)

Answer all questions. (सभी प्रश्नों के उत्तर दें |) **30x1=30**

	30	-	3

Q.4 For bushed bearing as shown in Fig. 3 draw full size
(i) a half sectional front view and
(ii) a sectional side view.

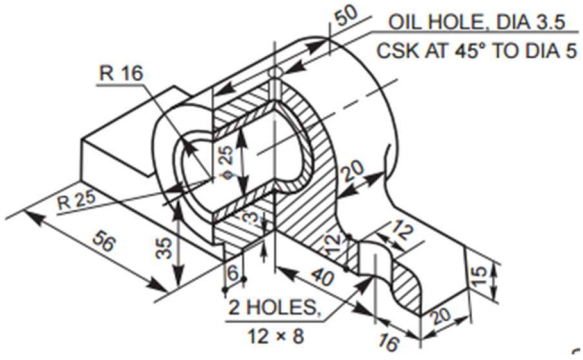

Fig. 3

चित्र 3 में दिखाए अनुसार बुश्ड बियरिंग के लिए पूर्ण आकार बनाएं
(i) आधा अनुभागीय सामने का दृश्य और
(ii) एक अनुभागीय पार्श्व दृश्य।

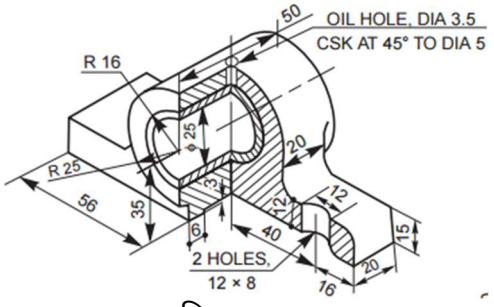

चित्र- 3

OR (अथवा)

For pedestal bearing as shown in Fig. 4 draw full size
(i) a half sectional front view and
(ii) a sectional side view.

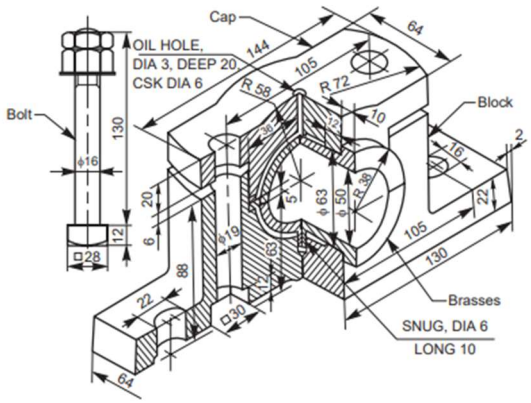

Fig. 4

चित्र- 4 में दिखाए अनुसार पेडेस्टल बेयरिंग के लिए पूर्ण आकार बनाएं
(i) आधा अनुभागीय सामने का दृश्य और
(ii) अनुभागीय पार्श्व दृश्य।

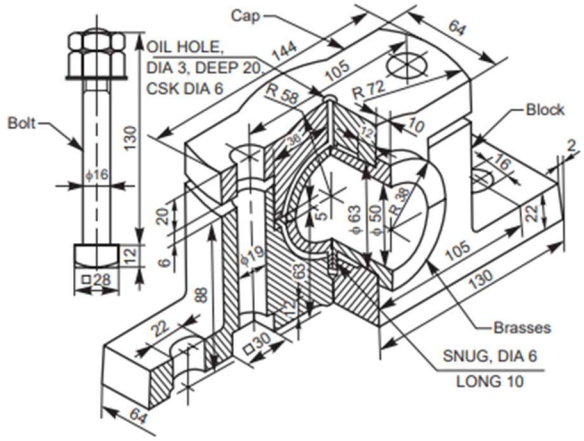

चित्र- 4

30	-	3

------*****------