Roll No:-_____

(Sem - IV) Diploma Exam 2024 (Even)

(Agricultural Engg.) (Theory)

[Time: 4 Hours] **Machine Drawing (2011402)** **[Full. Marks: 70]**

- All questions are compulsory. (सभी प्रश्न अनिवार्य है |)
- Marks are mentioned on the right side of each question. (अंक सभी प्रश्न के दाई ओर अंकित किये है|)

Group (A) (ग्रुप -ए)

Q.1	**Answer all questions as directed. (निर्देशानुसार सभी प्रश्नों के उत्तर दें)** **(2x10=20)**	**Marks**	**CO**	**BL**
a)	In orthographic projection, two views…… &…… are considered primary. (Front/Side/Bottom/Rear) ऑर्थोग्राफिक प्रोजेक्शन में, दो दृश्य …… और …… को प्राथमिक माना जाता है। (सामने/साइड/नीचे/पीछे)	2	1	2
b)	……. and …… are the key elements for achieving accuracy in orthographic projection. (Angles/Dimensions/Lines/Shading) ……. और …… ऑर्थोग्राफिक प्रक्षेपण में सटीकता प्राप्त करने के लिए प्रमुख तत्व हैं। (कोण/आयाम/रेखाएं/छाया)	2	1	1
c)	Isometric drawings are best for representing exact measurements of internal features. (True/False) आंतरिक विशेषताओं के सटीक माप को दर्शाने के लिए आइसोमेट्रिक चित्र सर्वोत्तम होते हैं। (सत्य/असत्य)	2	2	2
d)	……. and …….. views are utilized to display detailed internal structures in machine parts. (Full/Partial/Sectional/Exploded) ……. और ……. दृश्यों का उपयोग मशीन भागों में विस्तृत आंतरिक संरचनाओं को प्रदर्शित करने के लिए किया जाता है। (पूर्ण/आंशिक/अनुभागीय/एक्स्प्लोडेड)	2	3	2
e)	Isometric drawings provide a three-dimensional representation on a two-dimensional plane. (True/False) सममितीय चित्र द्वि-आयामी तल पर त्रि-आयामी प्रतिनिधित्व प्रदान करते हैं। (सत्य/असत्य)	2	2	1
f)	In machine drawings, …….. and …… methods are used to represent threads and fasteners. (Symbols/Annotations/Hatching/Projections) मशीन ड्राइंग में, थ्रेड और फास्टनरों को दर्शाने के लिए …….. और …… विधियों का उपयोग किया जाता है। (प्रतीक/एनोटेशन/हैचिंग/प्रक्षेपण)	2	3	2
g)	In 3rd angle projection, the projection plane is located …… the object. (Above/Below/In front of/Behind)	2	1	1

तीसरे कोण प्रक्षेपण में, प्रक्षेपण तल वस्तु के …… ओर स्थित होता है। (ऊपर/नीचे/सामने/पीछे)			
h) In technical drawings, tolerances and fits are often indicated by …….. and …….. (Numbers/Notes/Annotations/Colors) तकनीकी रेखाचित्रों में, टॉलरेंस और फिट को अक्सर …….. और …….. द्वारा दर्शाया जाता है। (संख्या/नोट्स/टिप्पणियाँ/रंग)	2	4	1
i) Dimensional drawings must include notes on material tolerances. (True/False) आयामी रेखाचित्र में सामग्री की टॉलरेंस पर नोट्स शामिल होने चाहिए। (सत्य/असत्य)	2	5	1
j) ……. and …… views are typically used to depict gears and pulleys in engineering drawings. (Side/Front/Isometric/Bottom) ……. और …… दृश्य आमतौर पर इंजीनियरिंग ड्राइंग में गियर और पुली को दर्शाने के लिए उपयोग किए जाते हैं। (साइड/फ्रंट/आइसोमेट्रिक/बॉटम)	2	5	2

Group (B) (ग्रुप -बी)

Answer any two questions. (दो प्रश्नों के उत्तर दें|) **10x2=20**

Q.2 Draw (i) the view from the front and (ii) the view from right of the object shown in Fig. 1 चित्र **1** में दिखाई गई वस्तु के **(i)** सामने से दृश्य और **(ii)** दाईं ओर से दृश्य बनाएं	10	3	3

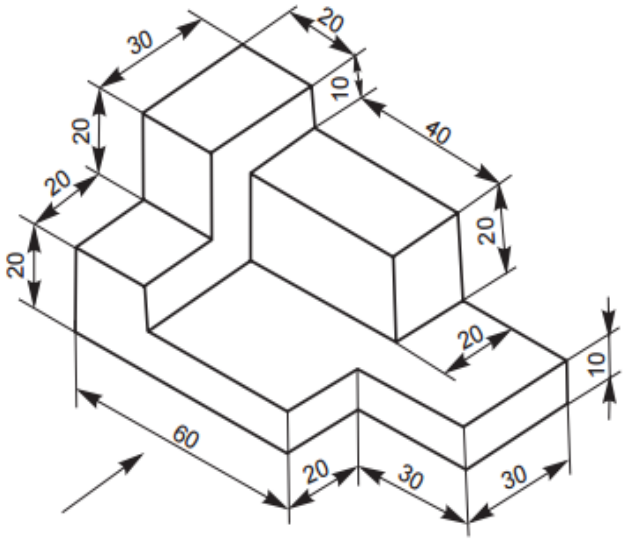

Fig. 1

OR (अथवा)

Indicate the correct and incorrect methods of sectioning of machine elements given in fig 2. चित्र **2** में दिए गए मशीन तत्वों के अनुभागीकरण की सही और गलत विधियों को इंगित करें। 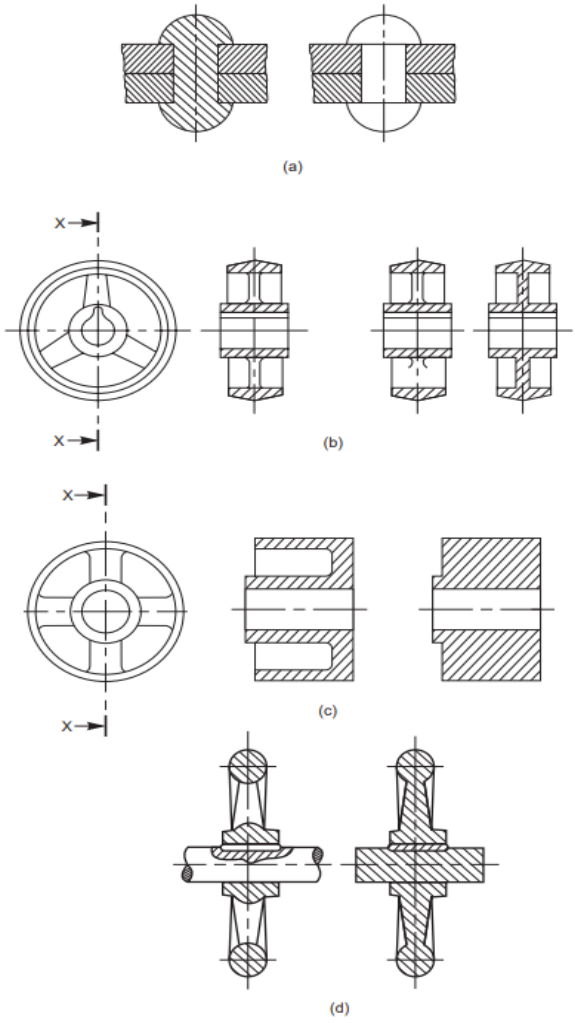 Fig. 2	10	3	3
Q.3 Draw (i) the view from the front and (ii) the view from right of the object shown in Fig. 3 चित्र **3** में दिखाई गई वस्तु के **(i)** सामने से दृश्य और **(ii)** दाईं ओर से दृश्य बनाएं 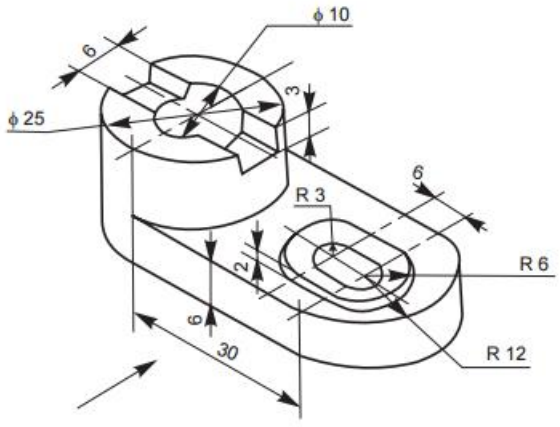 Fig. 3 **OR (अथवा)**	10	4	3

Draw the sectional view from the front, and view from the side of a cotter joint with sleeve used to connect two rods of 50 mm diameter each. 50 मिमी व्यास की दो छड़ों को जोड़ने के लिए उपयोग की जाने वाली स्लीव के साथ एक कोटर जोड़ का सामने से और किनारे से अनुभागीय दृश्य खींचें।	10	4	3
Group (C) (ग्रुप - सी)			
30x1=30			
Q.4 For bushed bearing as shown in Fig. 4 draw full size (i) a half sectional front view and (ii) a sectional side view. जैसा कि चित्र **4** में दिखाया गया है, बुश्ड बियरिंग के लिए पूर्ण आकार बनाएं **(i)** आधा अनुभागीय सामने का दृश्य और **(ii)** एक अनुभागीय पार्श्व दृश्य।	30	5	3

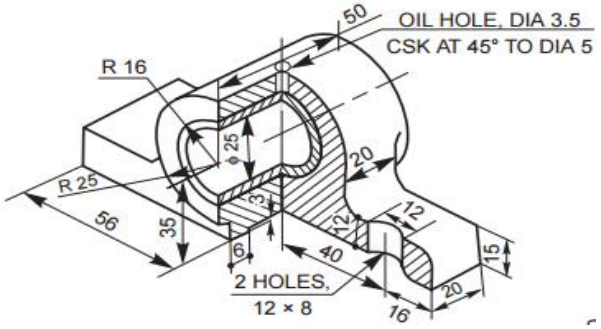

Fig. 4

OR (अथवा)

For pedestal bearing as shown in Fig. 5 draw full size (i) a half sectional front view and (ii) a sectional side view. जैसा कि चित्र **5** में दिखाया गया है, पेडस्टल बियरिंग के लिए पूर्ण आकार बनाएं **(i)** आधा अनुभागीय सामने का दृश्य और **(ii)** एक अनुभागीय पार्श्व दृश्य।	30	5	3

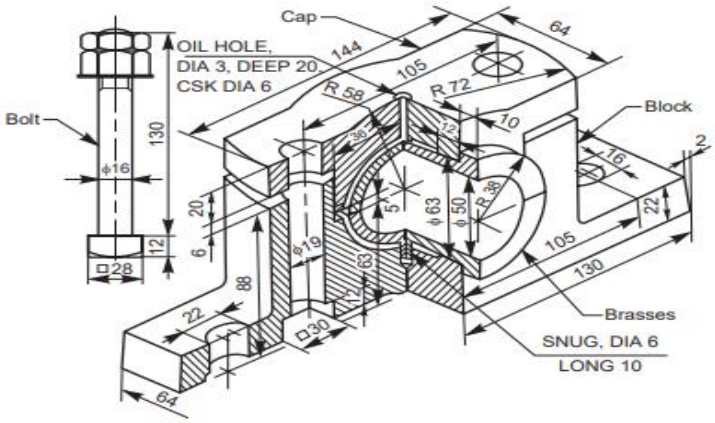

Fig. 5

-------*****-------